TADI S.A.

Méjico 48, Avellaneda
C.P. 1870, Bs. As. - Argentina
Tel: (54) (11) 4208-2357
Líneas Rotativas
E-mail: maquinarias@tadisa.com.ar
Web: www.tadisa.com.ar

TADI S.A.

DIVISION MAQUINARIAS

TADI S.A.

Tecnología Aplicada al Desarrollo Industrial

Estuchadora semiautomatica vertical modelo CEV-R12-60

Estuchadora vertical de movimiento rotativo alternado logrado a través de una Reductor Planetario de bajo huelgo de salida y un Servomotor de calidad premium. Este sistema no cuenta con poleas ni correas, lo que evita desgastes y cambios de correas. Encoder interno del servomotor de posicionado absoluto a través del cual se evitan errores de paso y controla la posición y velocidad de la estrella de traslación en todo momento.

Con una capacidad de producción de hasta 60 estuches/hora y una amplia gama de tamaños, la CEV-R12-60 es ágil y versátil. Su versatilidad aumenta con los diferentes cambios de formato, de rápido ensamble y regulación mediante cangilones postizos, simplificando así el Setup de máquina y disminuyendo considerablemente los tiempos de maquina parada.

Es comandada por el operador a través de un tablero de fácil acceso, sencillo e intuitivo. Con su HMI Color Touchscreen, PLC y ServoDriver se tiene control total del equipo. Es posible generar recetas de cada formato, acceder a contadores de producción parciales y totales seteables. Cuenta con variación de velocidad mediante HMI y pulsadores físicos de comando, varios modos de funcionamiento, indicadores luminosos de estado, y demás funcionalidades que hacen de la CEV-R12-60 la mejor opción en estuchado semiautomático.

CARGA Y PRECONFORMADO

Canal de carga de estuches con alta capacidad, prescindiendo así de un abastecimiento continuo. Este canal de carga cuenta con un presionador neumático guiado regulable que sustenta los estuches en su correcta posición para su posterior apertura y disposición sobre la estrella.
Preconformado por medio de ventosas, que no dañan ni marcan el estuche en el proceso posicionamiento de estos sobre la estrella de traslación.

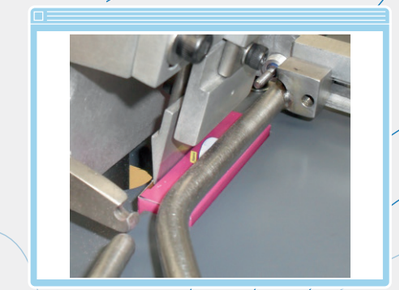

INSERCIÓN Y CODIFICADO

La CEV-R12-60 dispone de cinco estaciones libres.
Cada una de ellas puede ser utilizada para la carga del producto dentro del estuche.
Dicho proceso se puede realizar de manera automática mediante un cargador integrado (opcional), o mismo, de manera manual, con espacio suficiente para uno o dos operadores.
El equipo también se encuentra preparado de fábrica para instalar un codificador, pudiendo ser equipos ink-jet o hot stampping de impresión limpia

SISTEMAS DE CIERRE

Cierre inferior y superior de solapas logrado mediante un conjunto de tres movimientos realizados por dispositivos neumáticos.
Consta del quiebre de las solapas, posicionamiento e inserción de la misma.
Regulables estos 3 movimientos logrando un cierre adecuado y suave sin dejar marcas en las solapas del estuche.

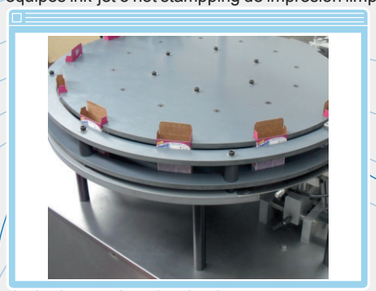

EXTRACCIÓN DE ESTUCHES

Extracción en forma automática del estuche.
Por medio de un sistema de empuje neumático, regulable tanto en velocidad como en su posición, se desliza al estuche en un movimiento acompañado y suave sobre un tobogan de salida.
Este tobogan se encuentra montado en plano inclinado, impidiendo el atascamiento de estuches sobre el mismo.

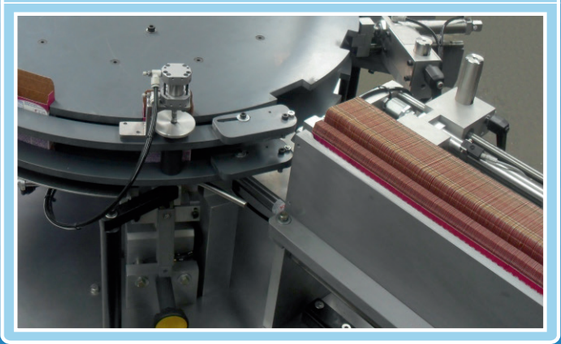

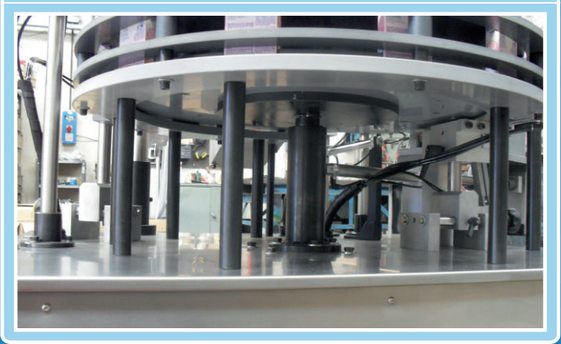

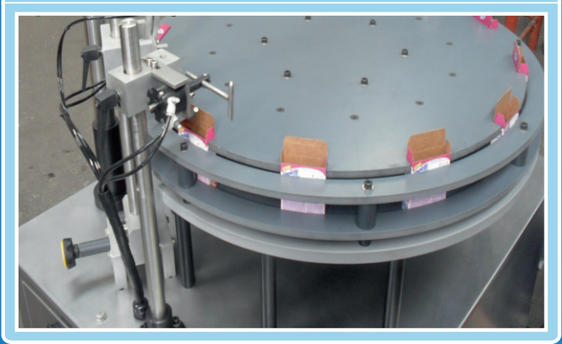

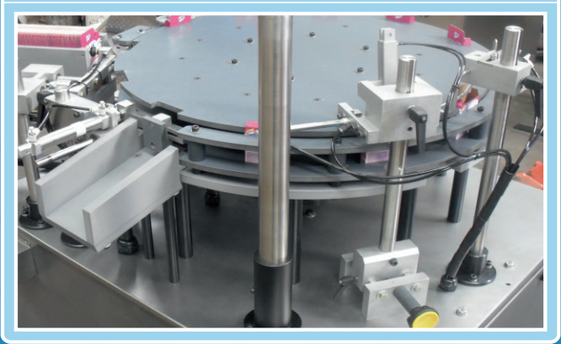

Dimensión Mínima del Estuch	60mm x 20mm x 20mr
Dimensión Máxima del Estuc	200mm x 80mm x 80mı
Producción Máxima	60 unidades/minut
Motor Principal	Servomotor.
Control Electrónico	PLC + HMI Touch
Consumo Eléctrico	1Kw/Hr - 220Vca - 50Hz.
Consumo de Aire	Presión 6bar-110Litros/Min
Dimensiones del Equipo(HxL:	1400mm x 1500mm x 1100r
Peso del Equipo	350 kg.
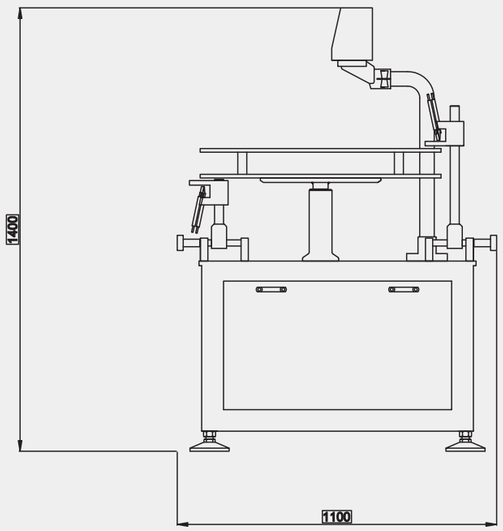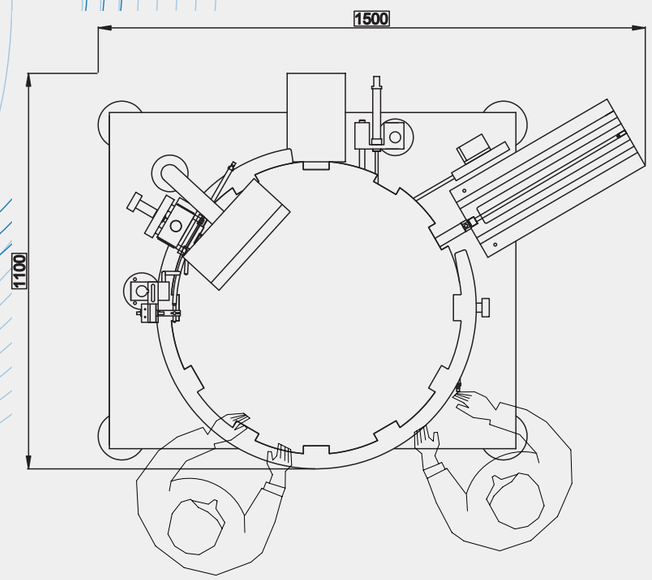
TADI S.A